Картотеки
AFC-06/07

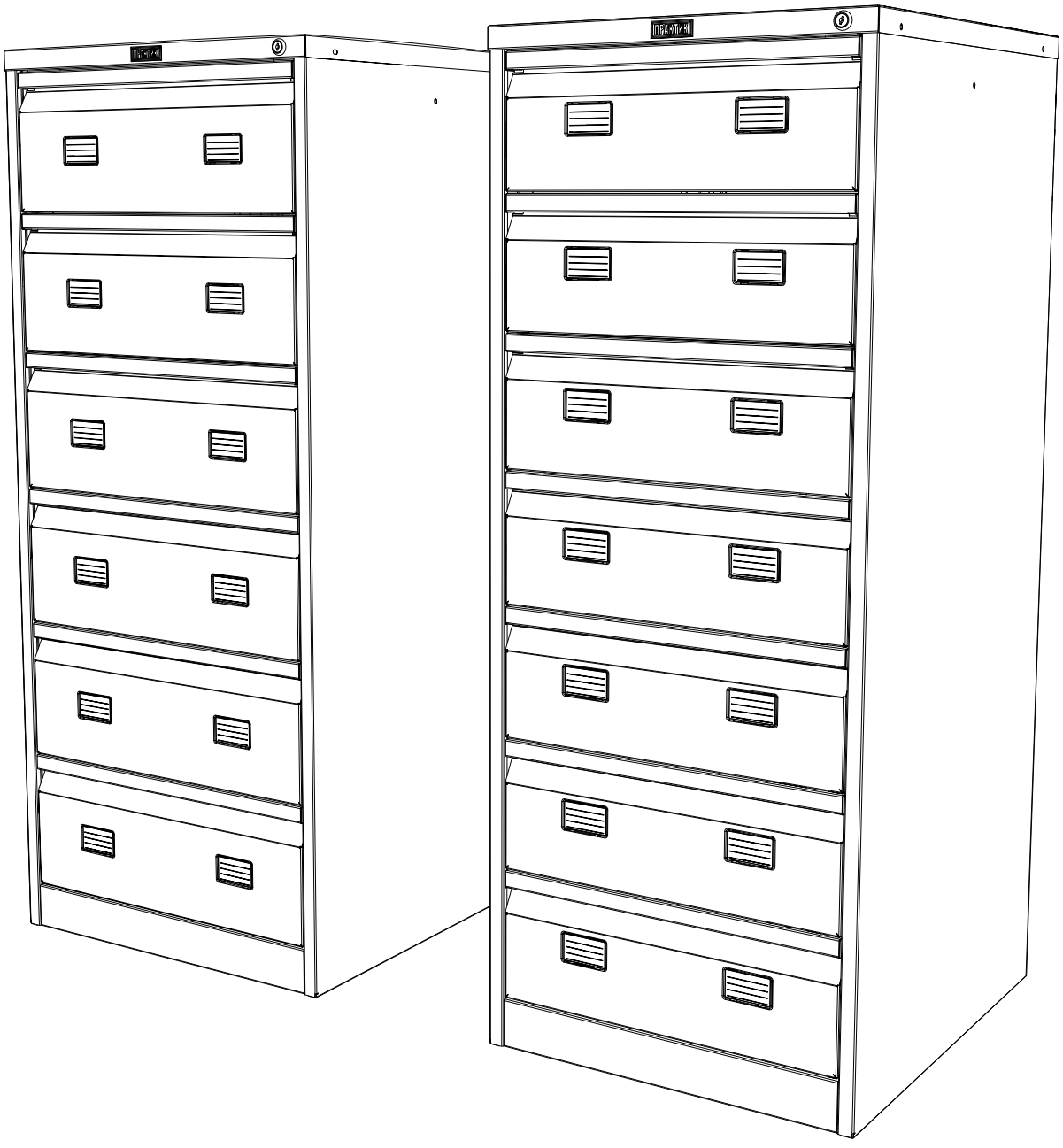

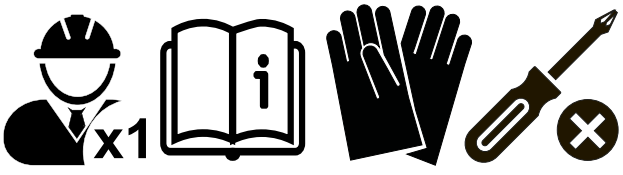

ПАСПОРТ ИЗДЕЛИЯ

1. НАЗНАЧЕНИЕ

Картотеки серии AFC предназначены для систематизации и удобного хранения документации
Изделие сертифицировано на соответствие требованиям ГОСТ 16371.

2. ТЕХНИЧЕСКИЕ ХАРАКТЕРИСТИКИ

Модель	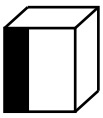 mm*	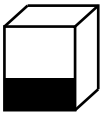 mm*	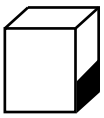 mm*	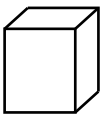 kg**
AFC - 06	**1327**	**553**	**631**	**62**
AFC - 07	**1327**	**515**	**631**	**71**

* - допустимое отклонение +/- 10%
** - допустимое отклонение по массе +/- 10%

3. КОМПЛЕКТ ПОСТАВКИ

№	Наименование	Кол-во шт.	№	Наименование	Кол-во шт.
1	Дно ящика	6/**7***	**8**	Стенка боковая левая	1
2	Стенка задняя ящика	6/**7***	**9**	Стенка боковая правая	1
3	Стенка передняя ящика	6/**7***	**10**	Стенка задняя	1
4	Панель ящика	6/**7***	**11**	Дно	1
5	Разделитель	-/**7***	**12**	Крыша	1
6	Комплект направляющих	6/**7***	**13**	Комплект фкрнитуры	1
7	Рама в сборе	1			

*** - Настоящая инструкция по сборке составлена на примере картотеки AFC-07, сборка картотеки AFC-06, осуществляется аналогичным образом с учетом количества выдвижных ящиков и фурнитуры.**

Редакция 02.04.2024

4. ИНСТРУКЦИЯ ПО СБОРКЕ

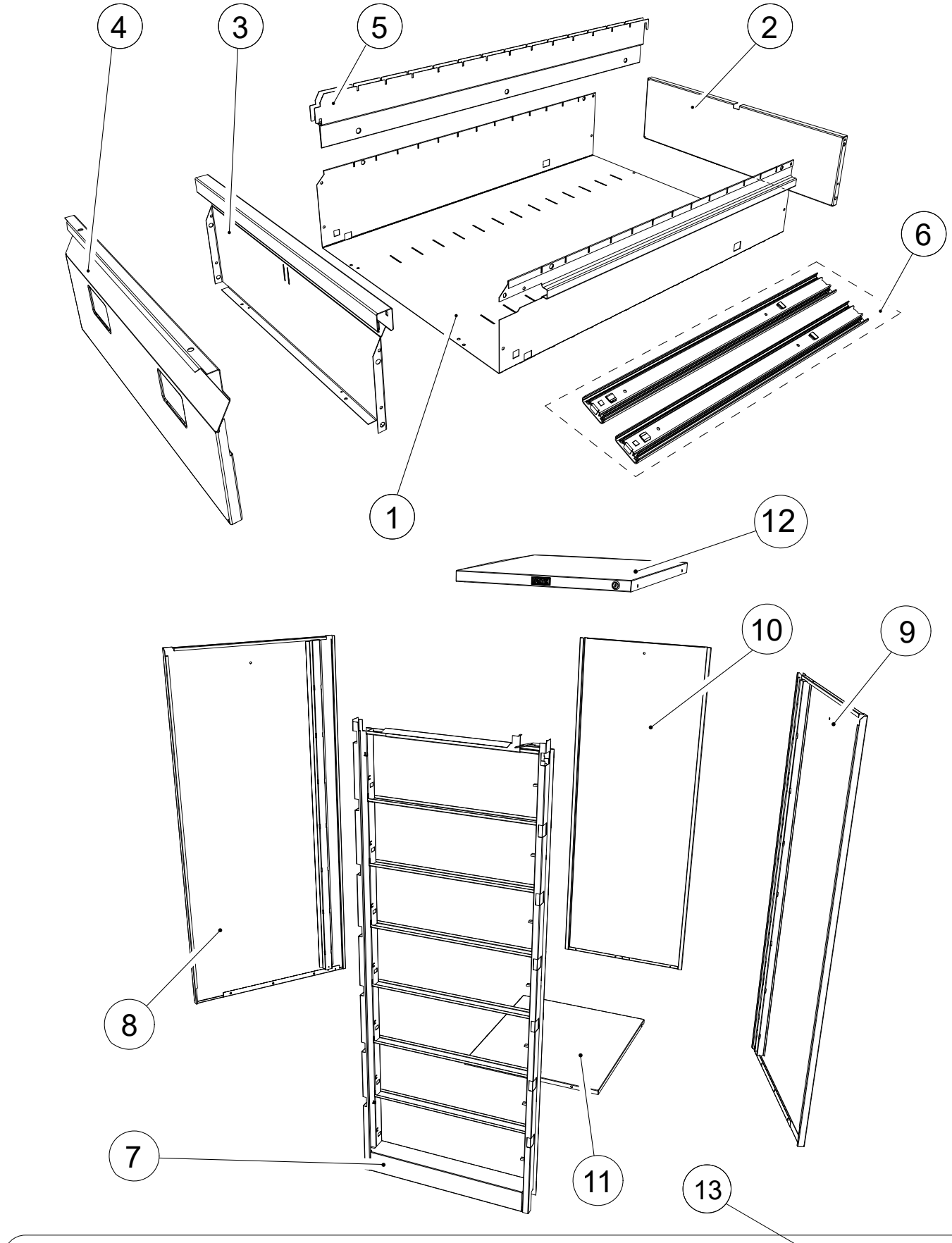

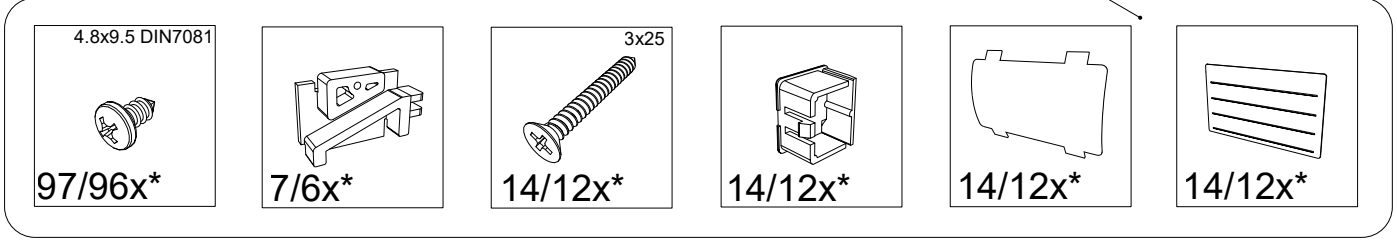

*** - Комплектация для картотеки AFC-06**

1

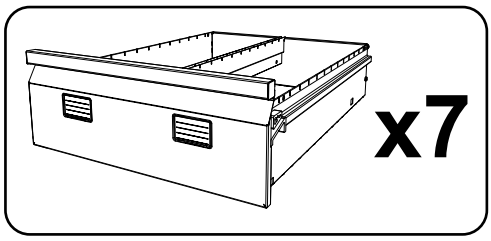

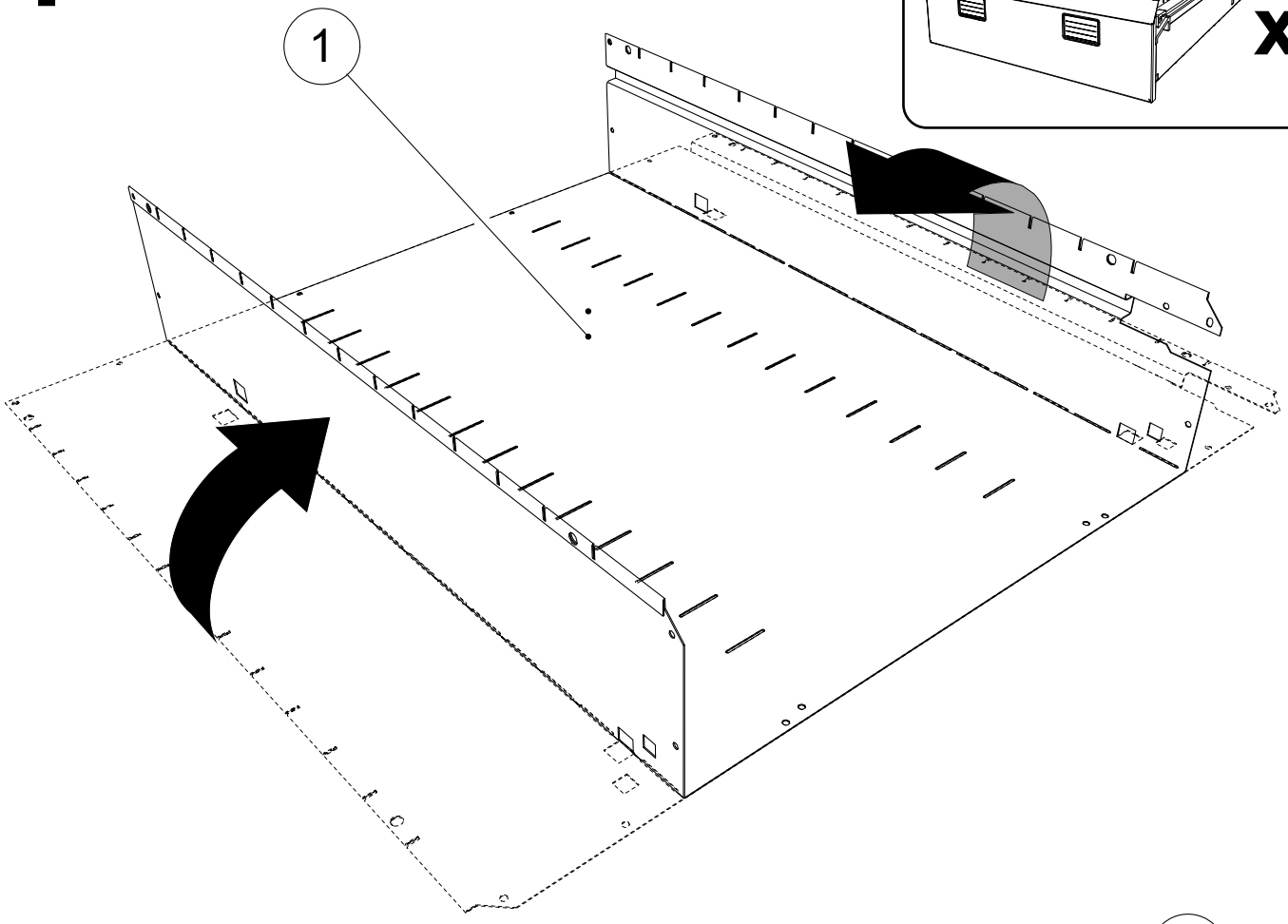

2

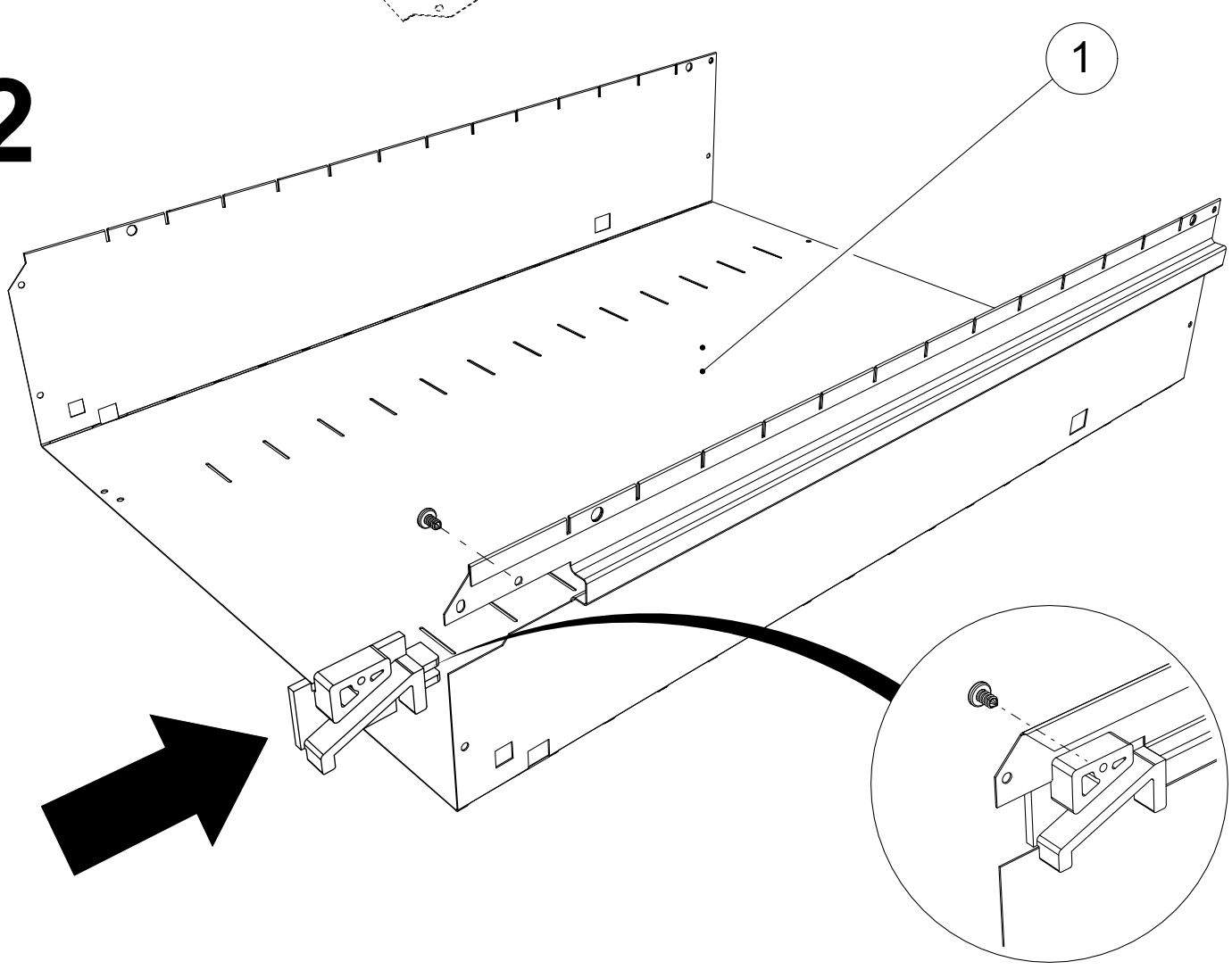

3

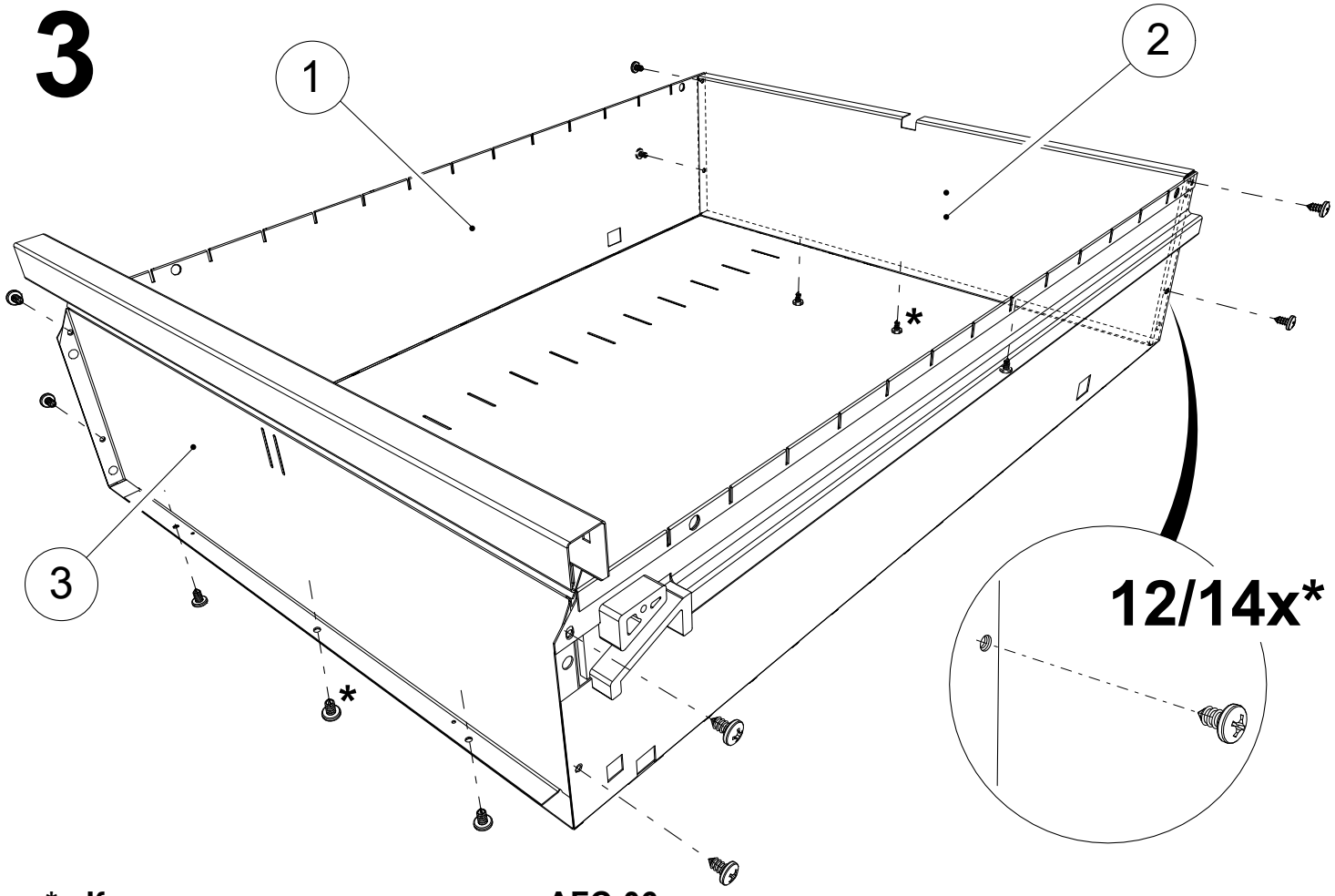

*** - Комплектация для картотеки AFC-06**

4

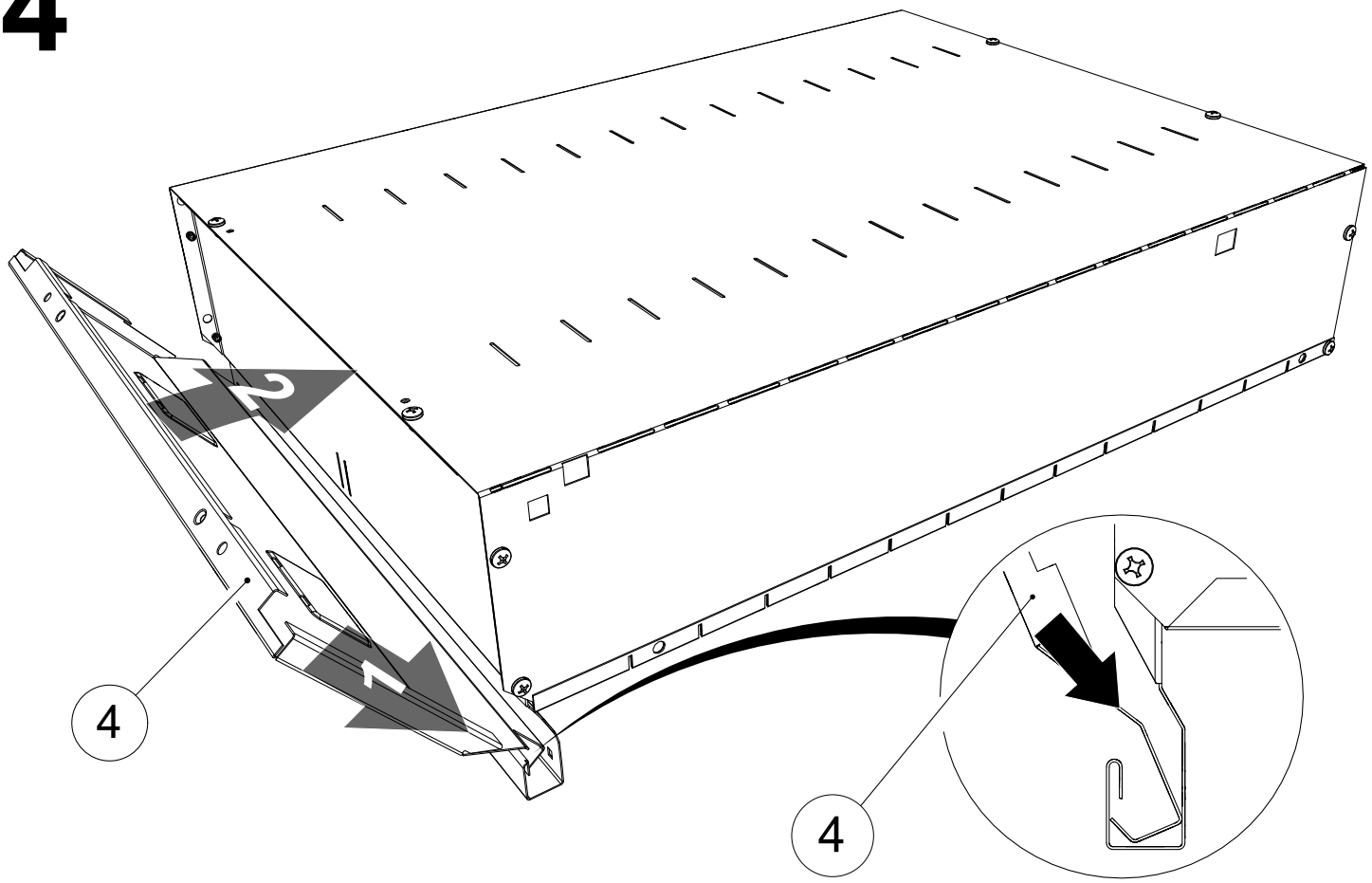

5

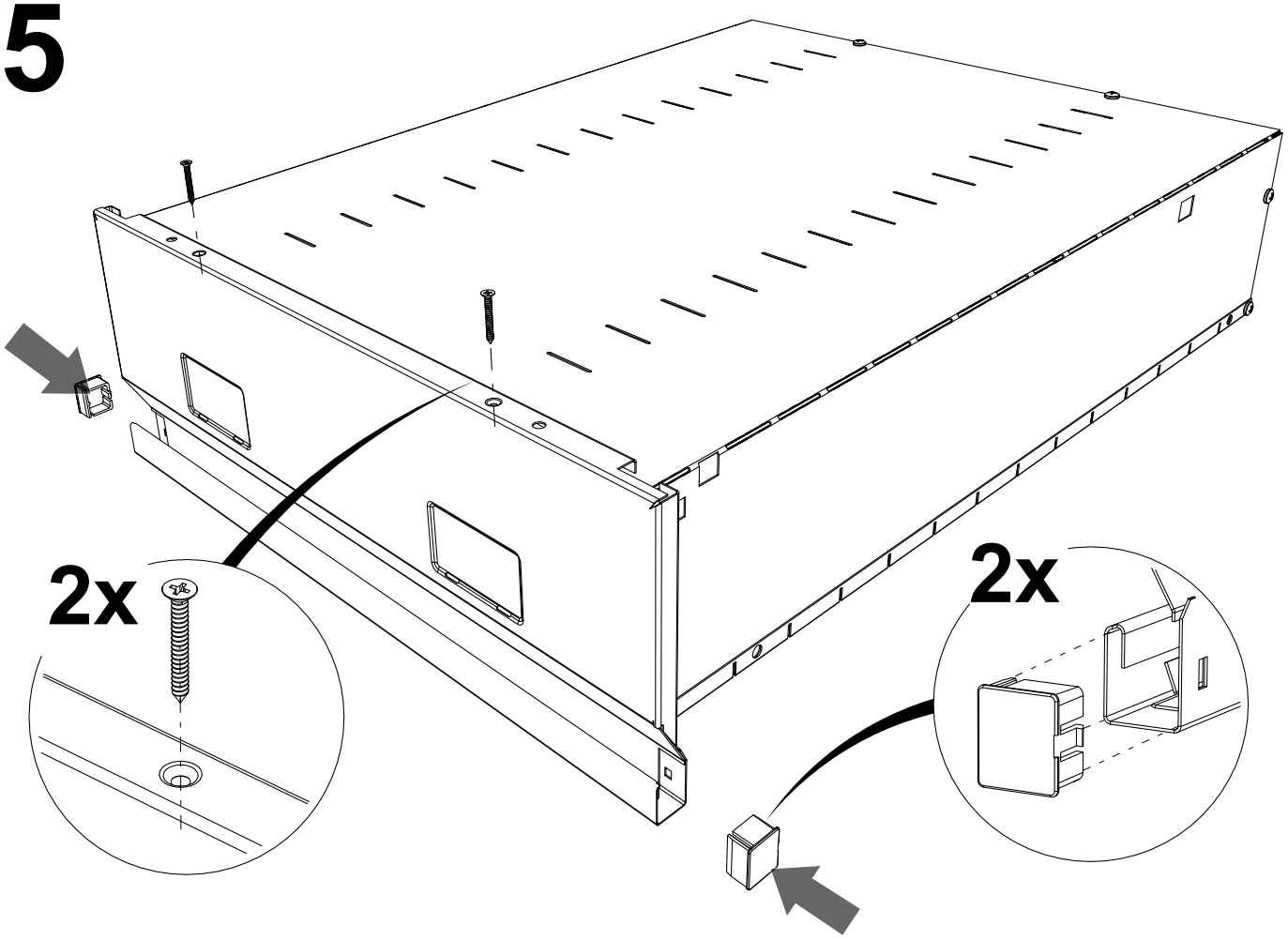

6

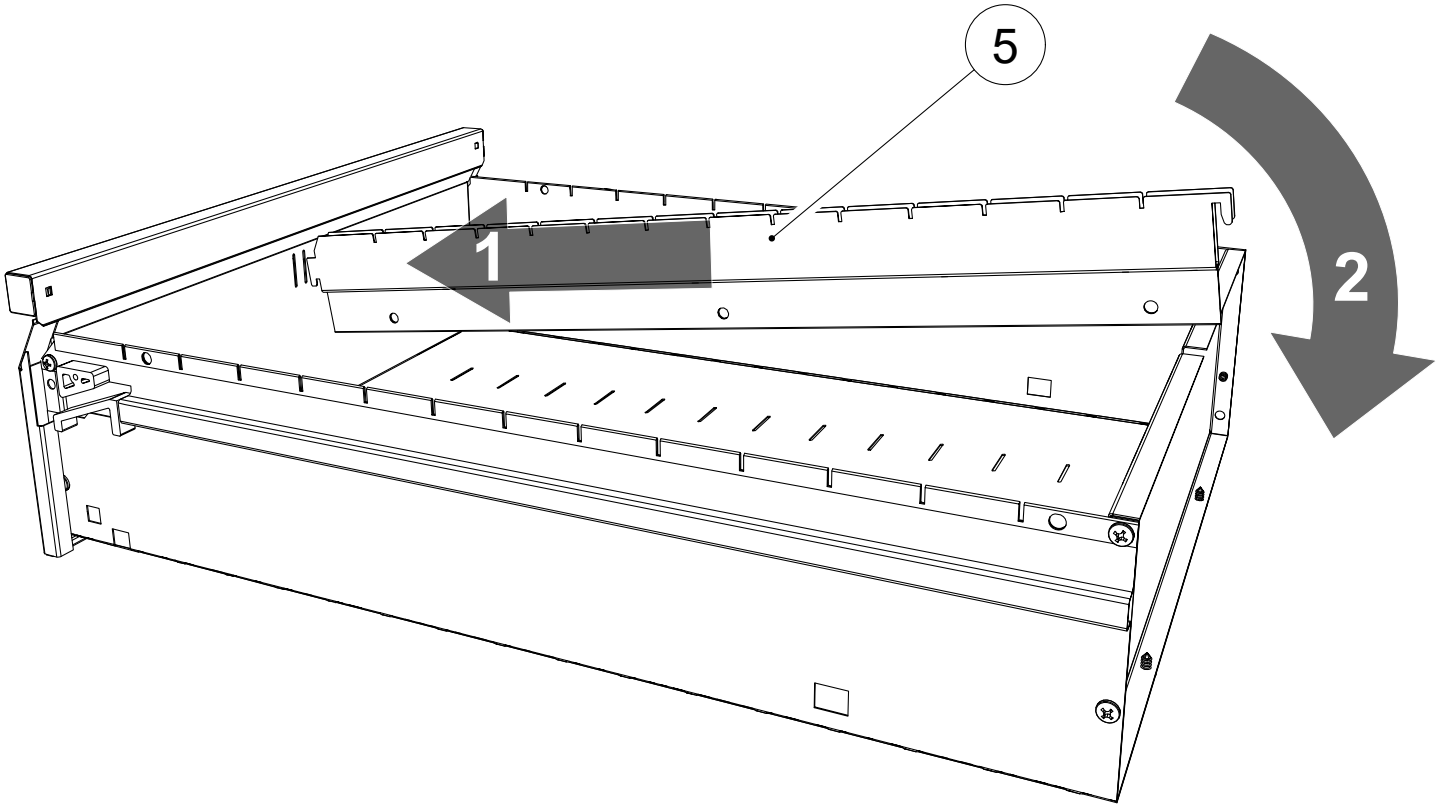

7

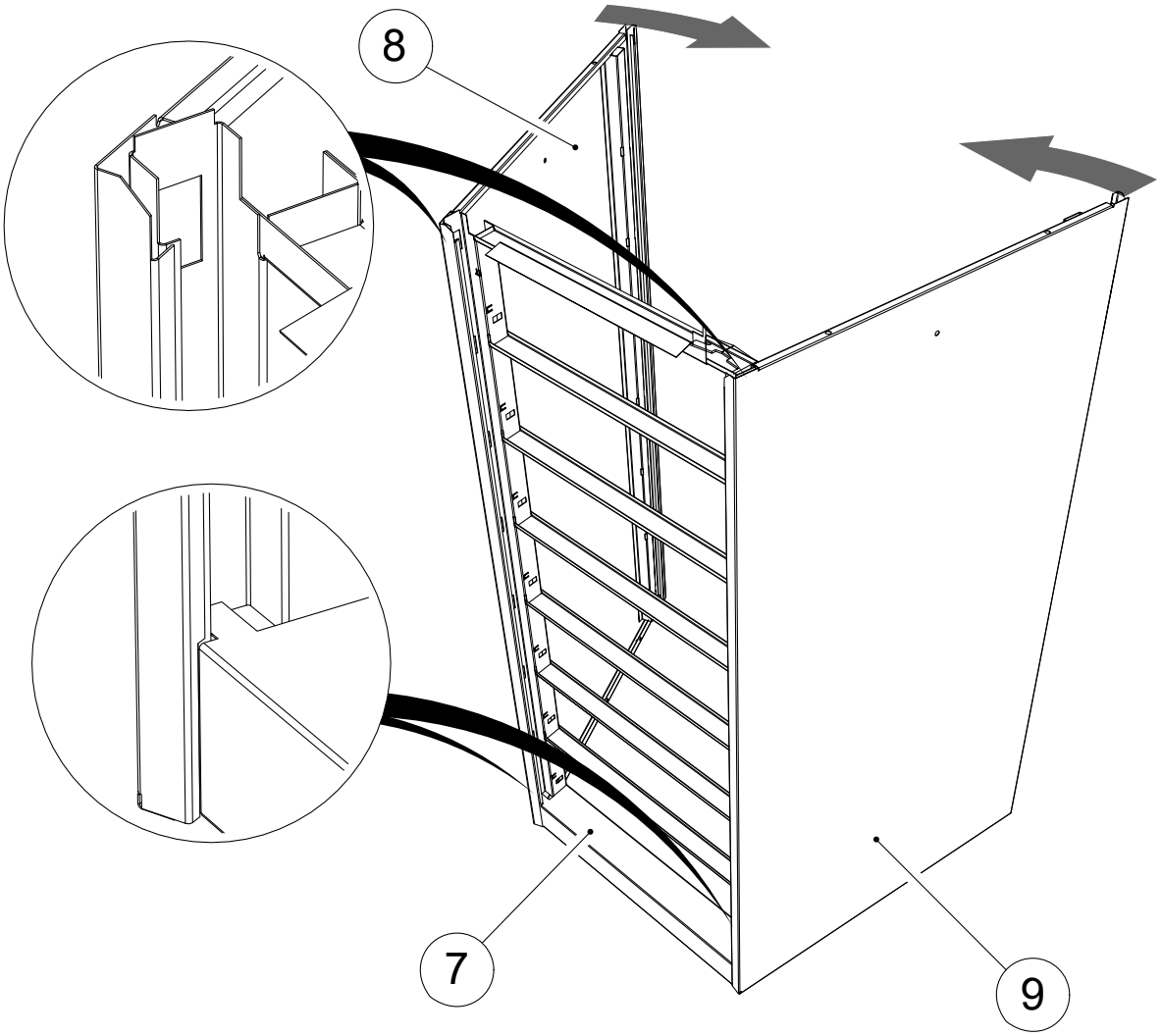

8

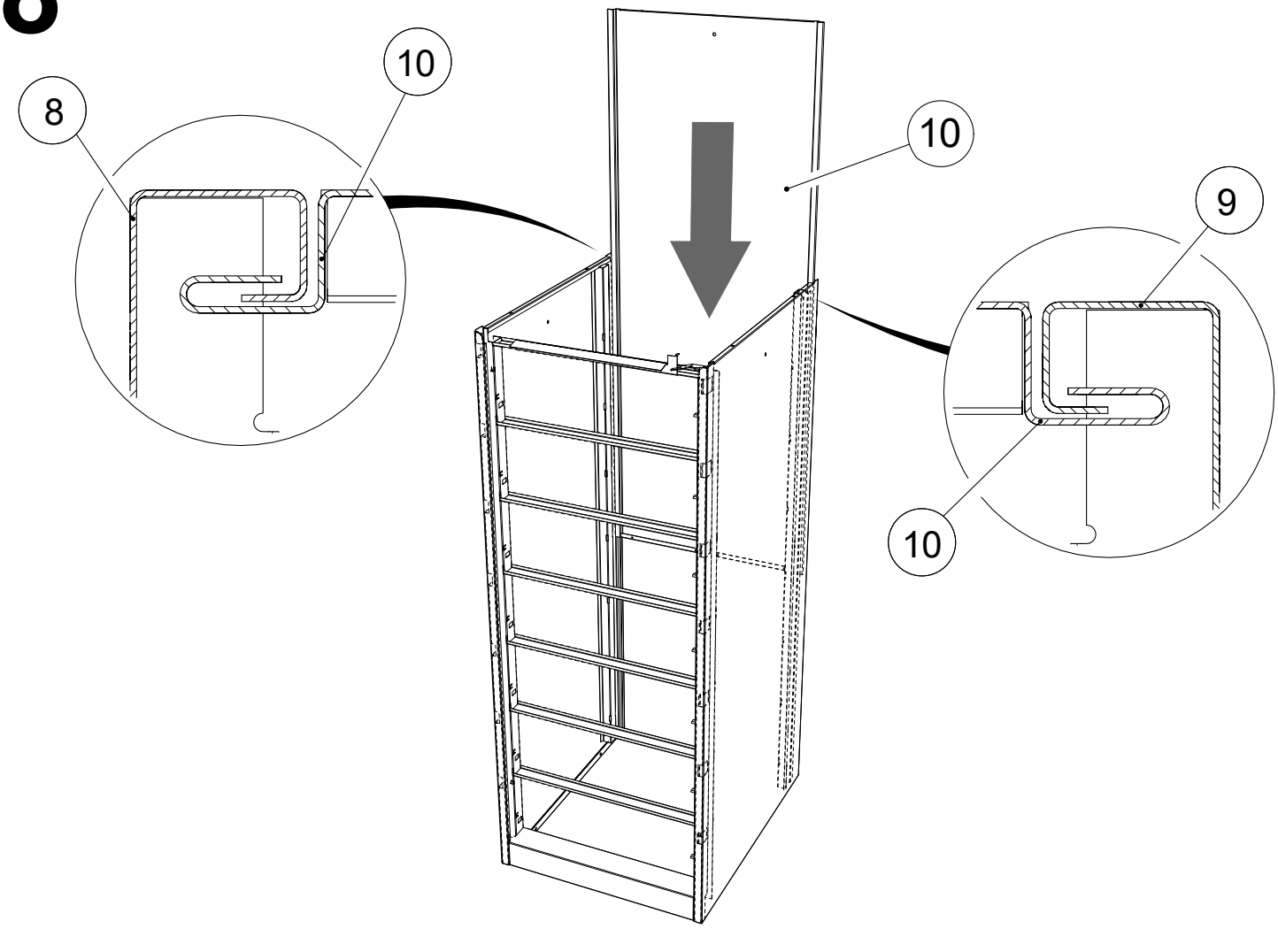

9

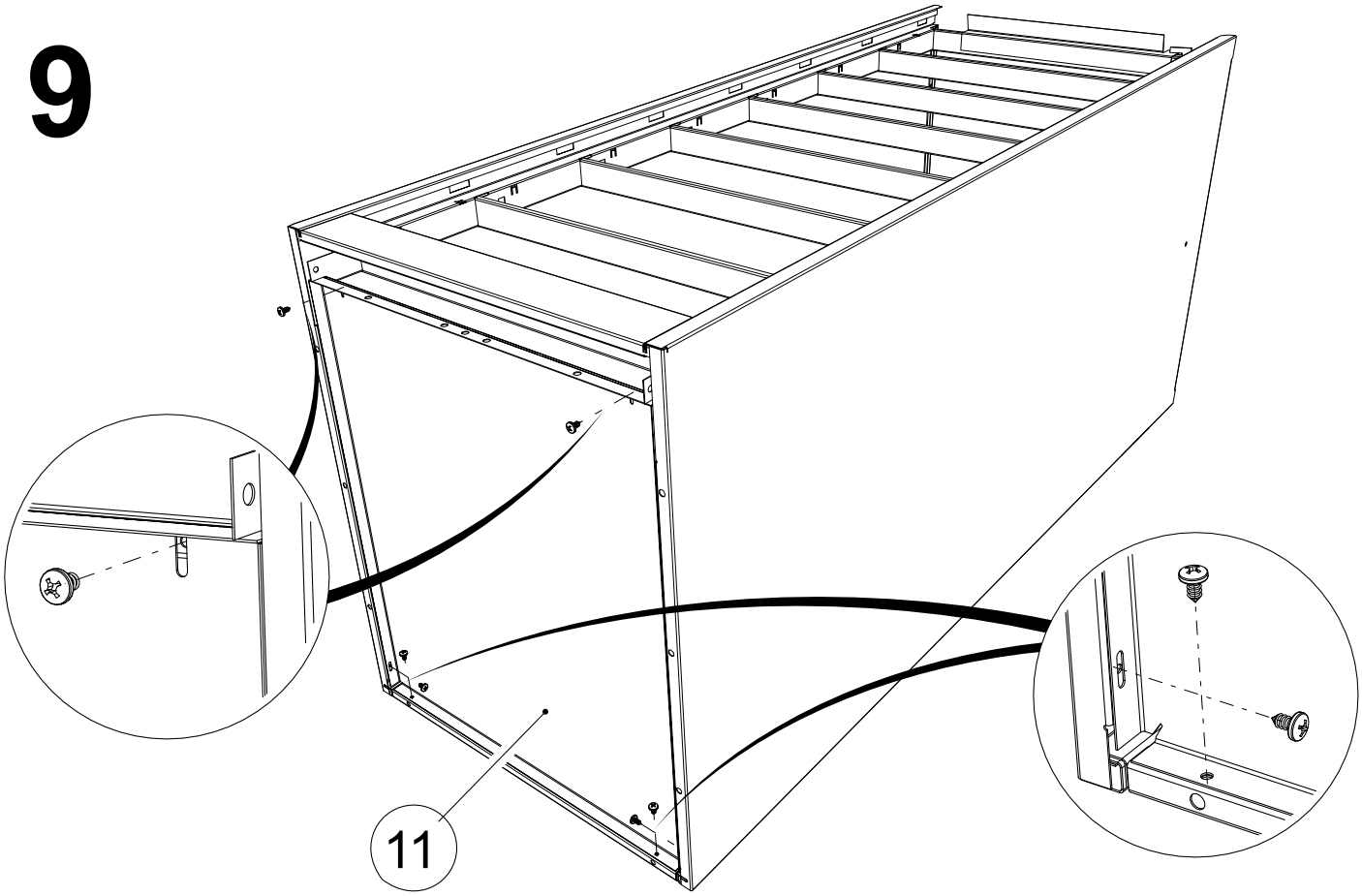

10

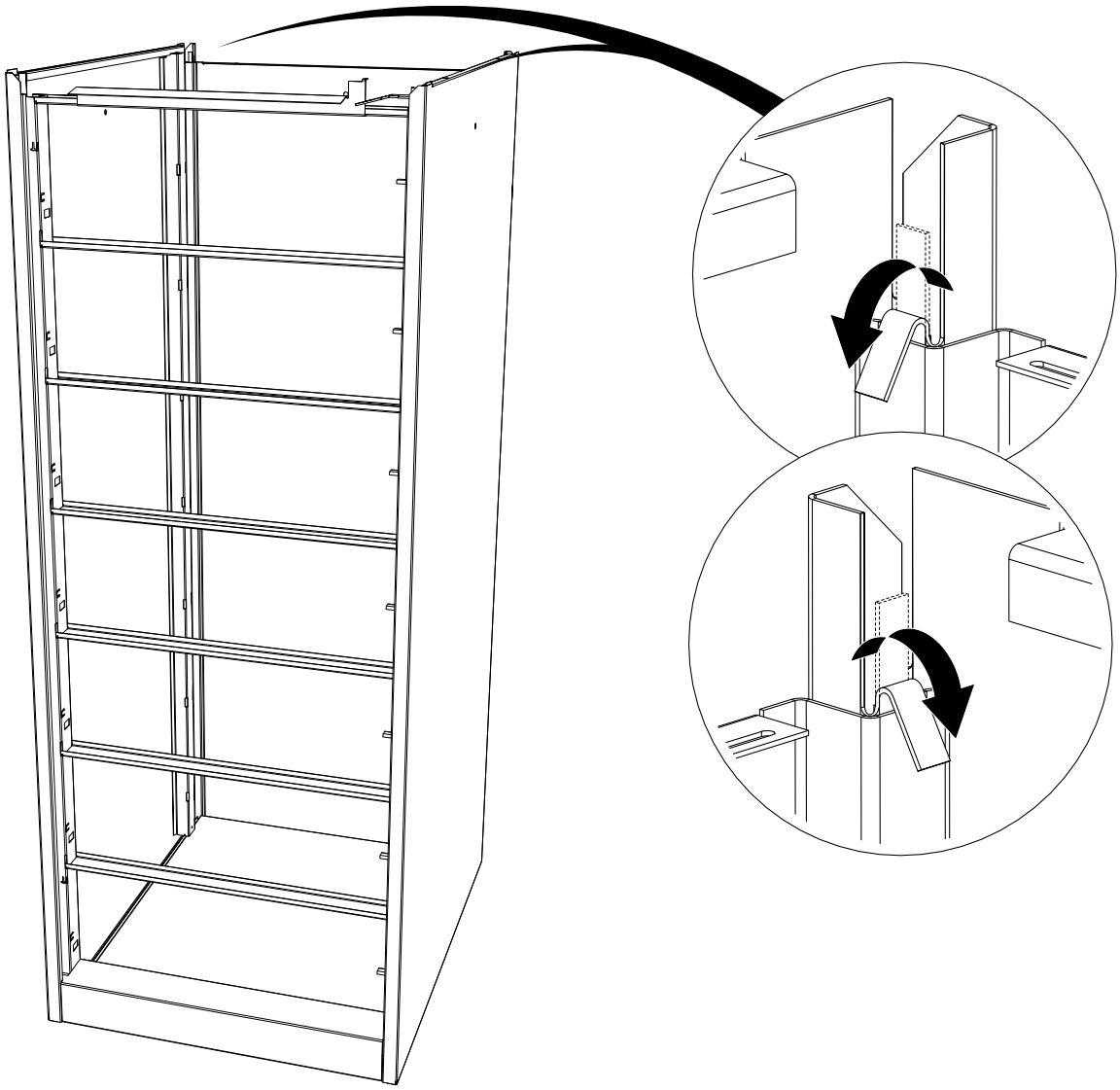

11

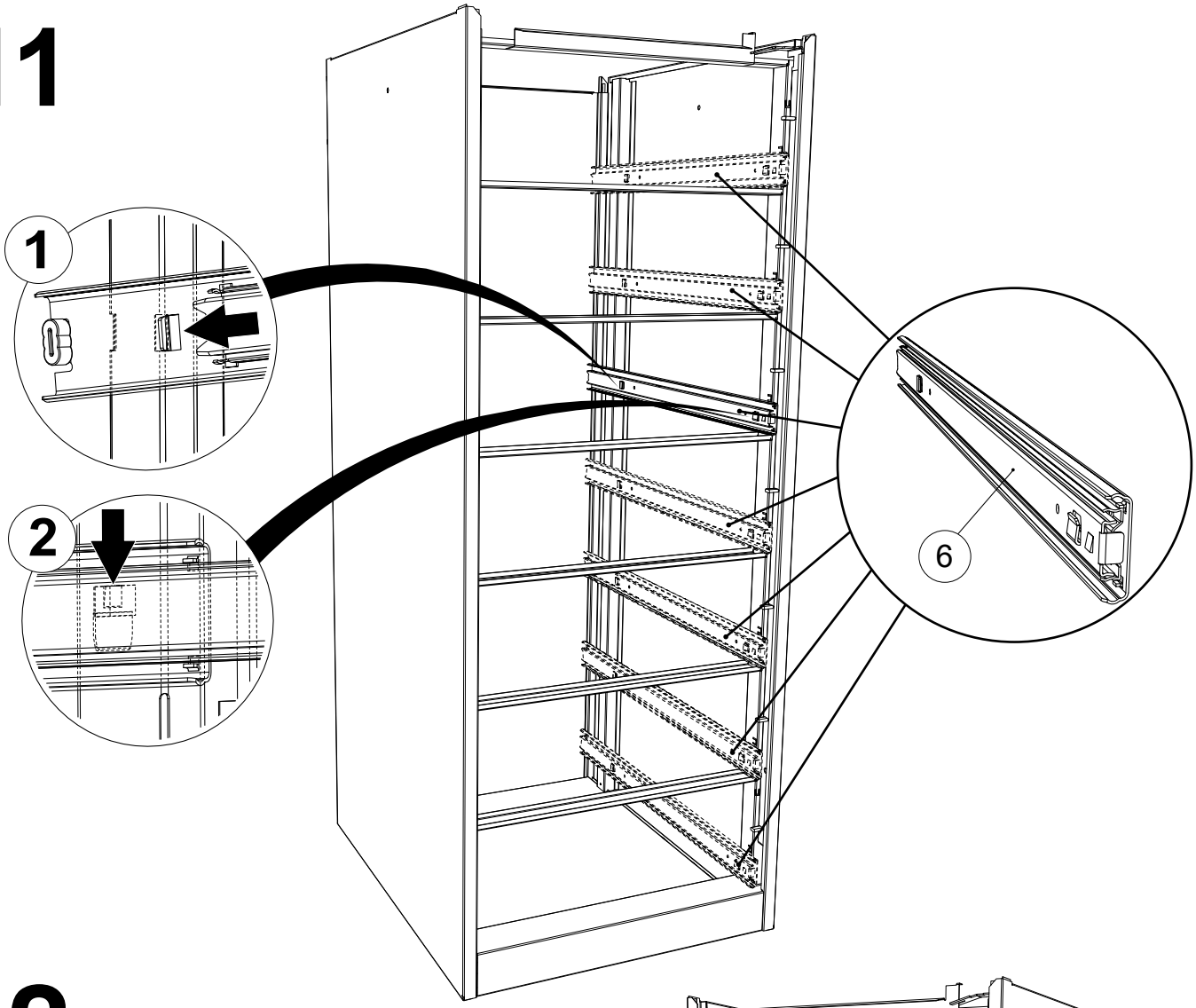

12

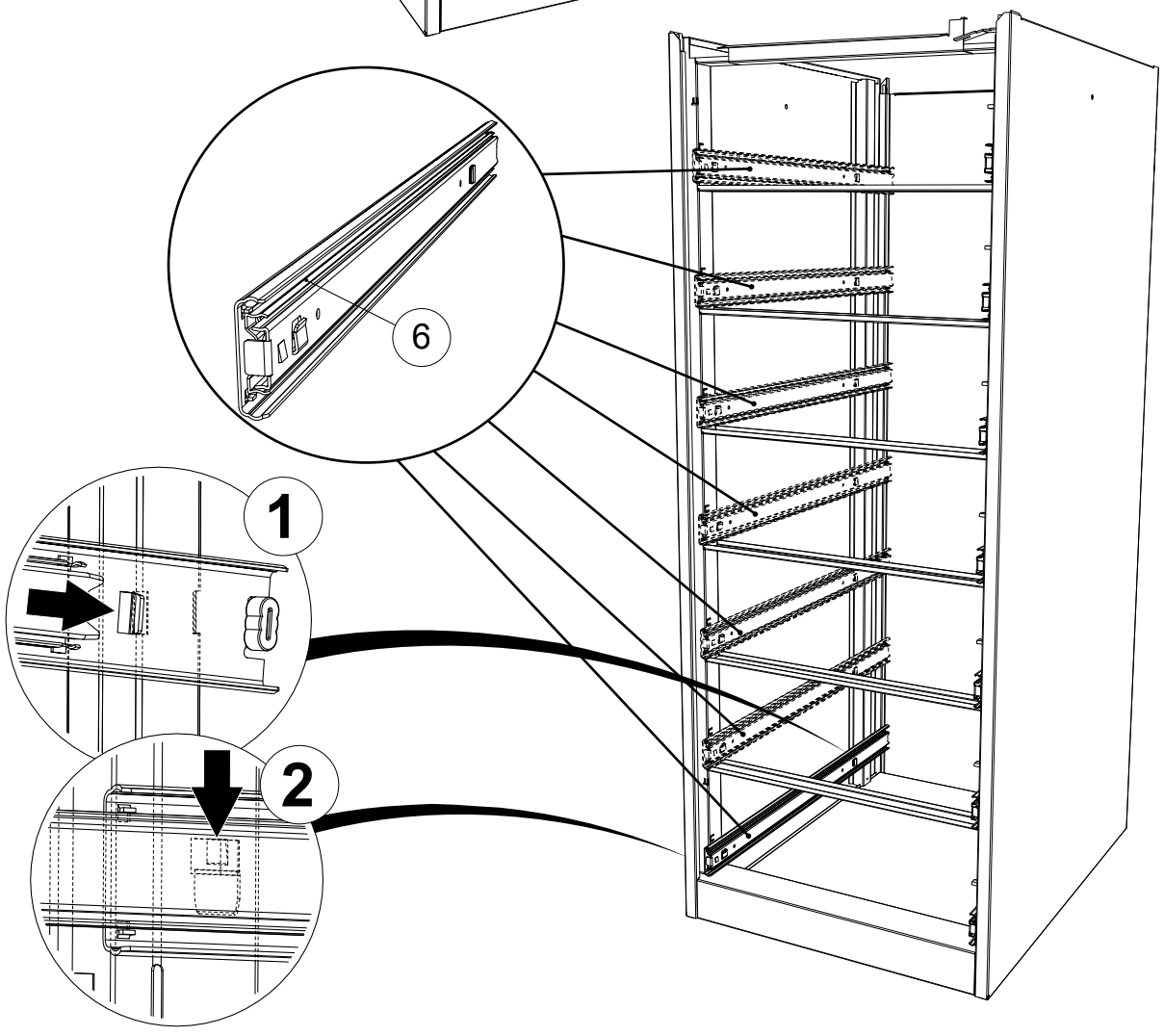

13

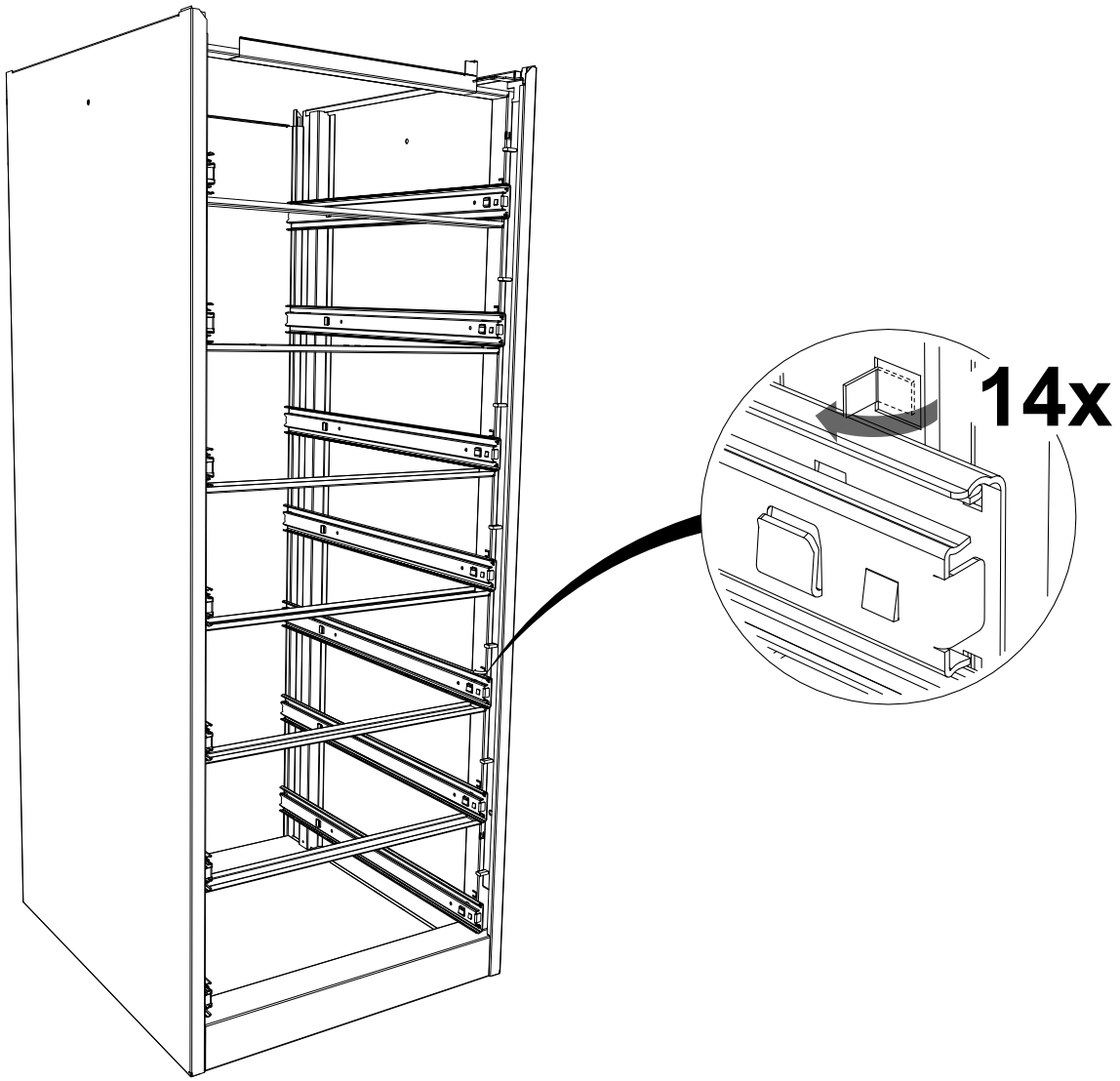

14

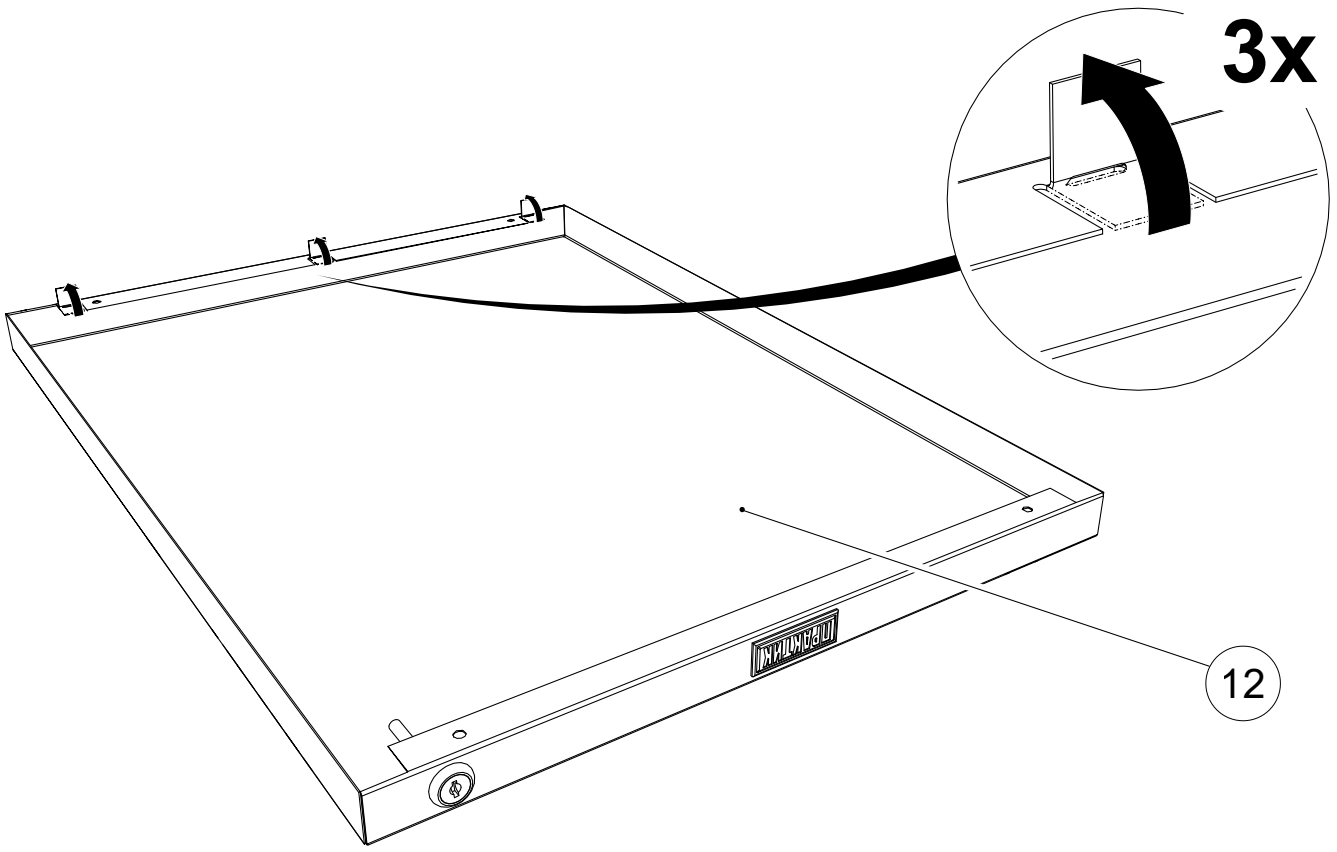

15

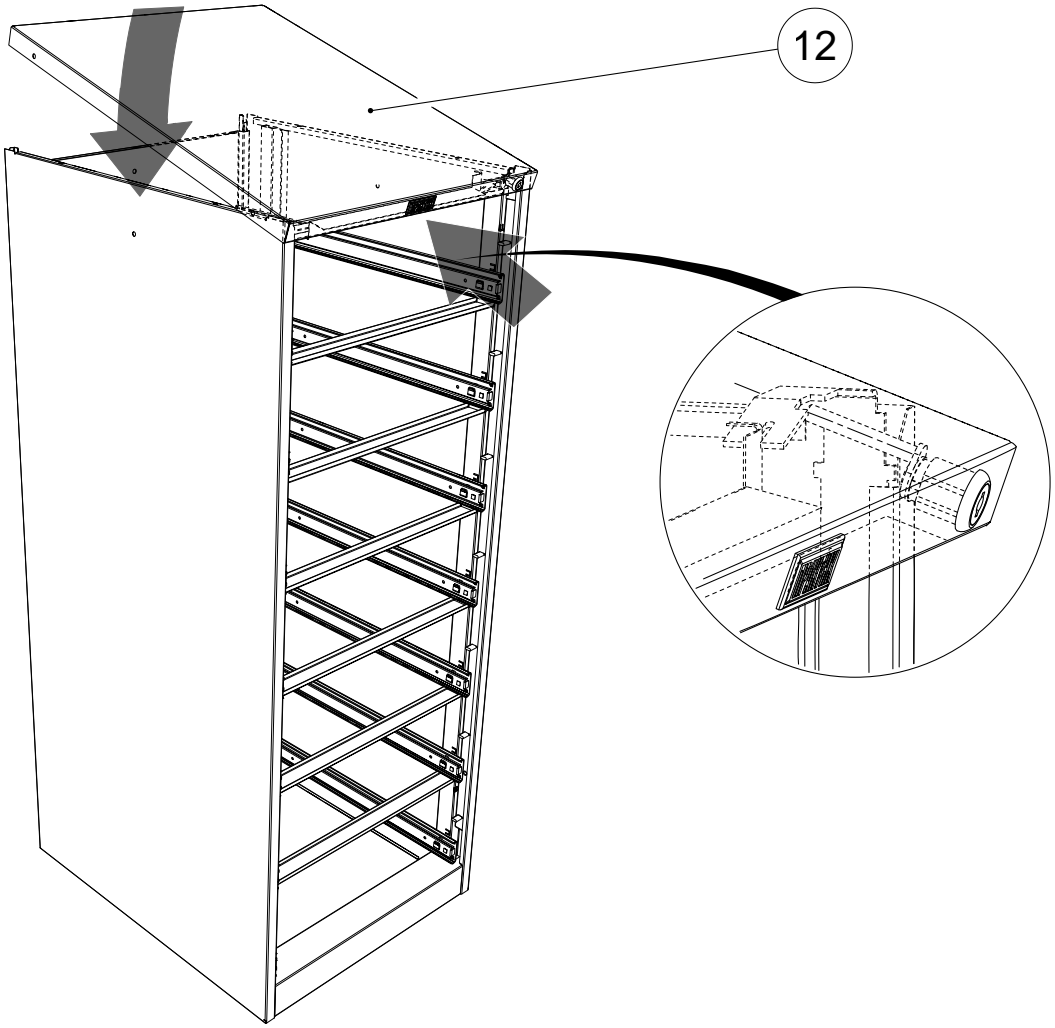

16

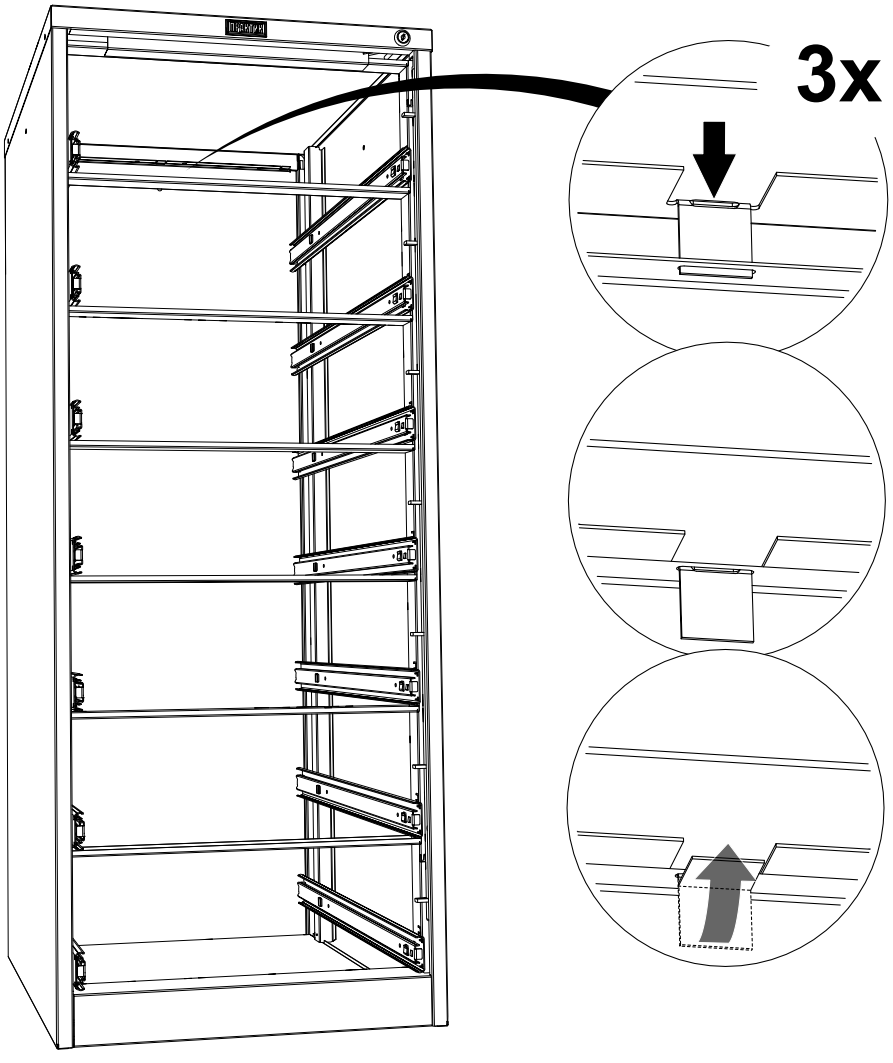

17

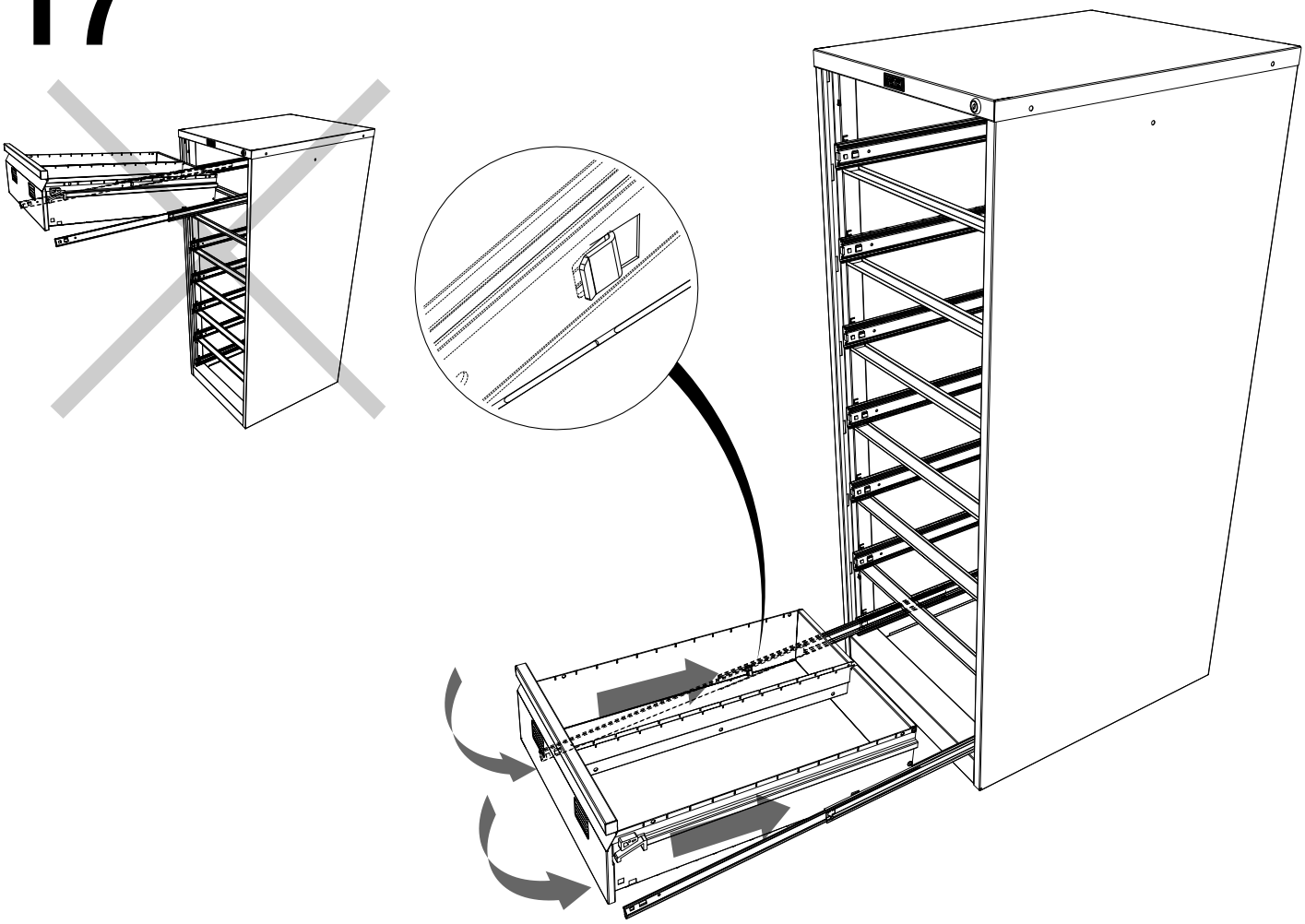

18

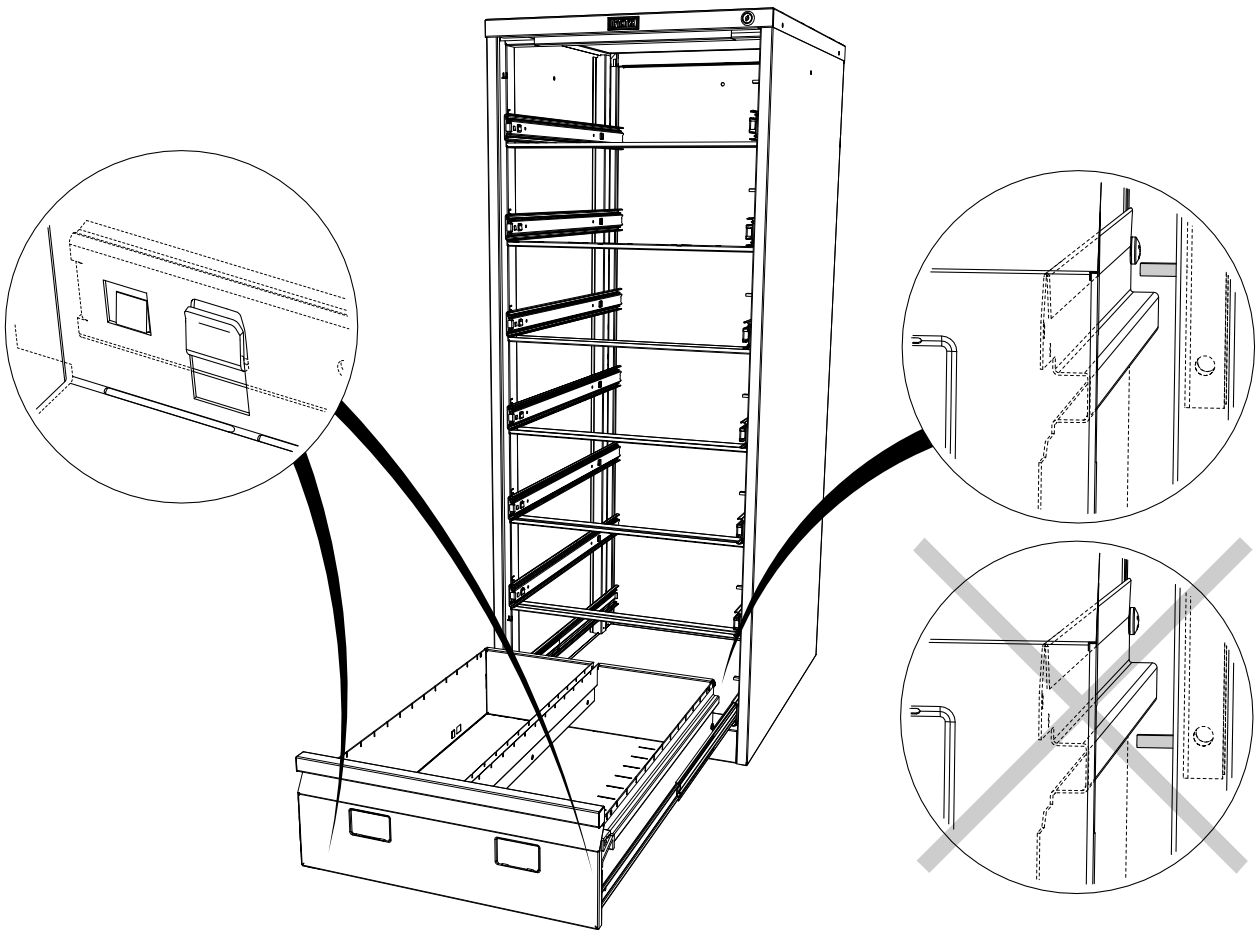

19

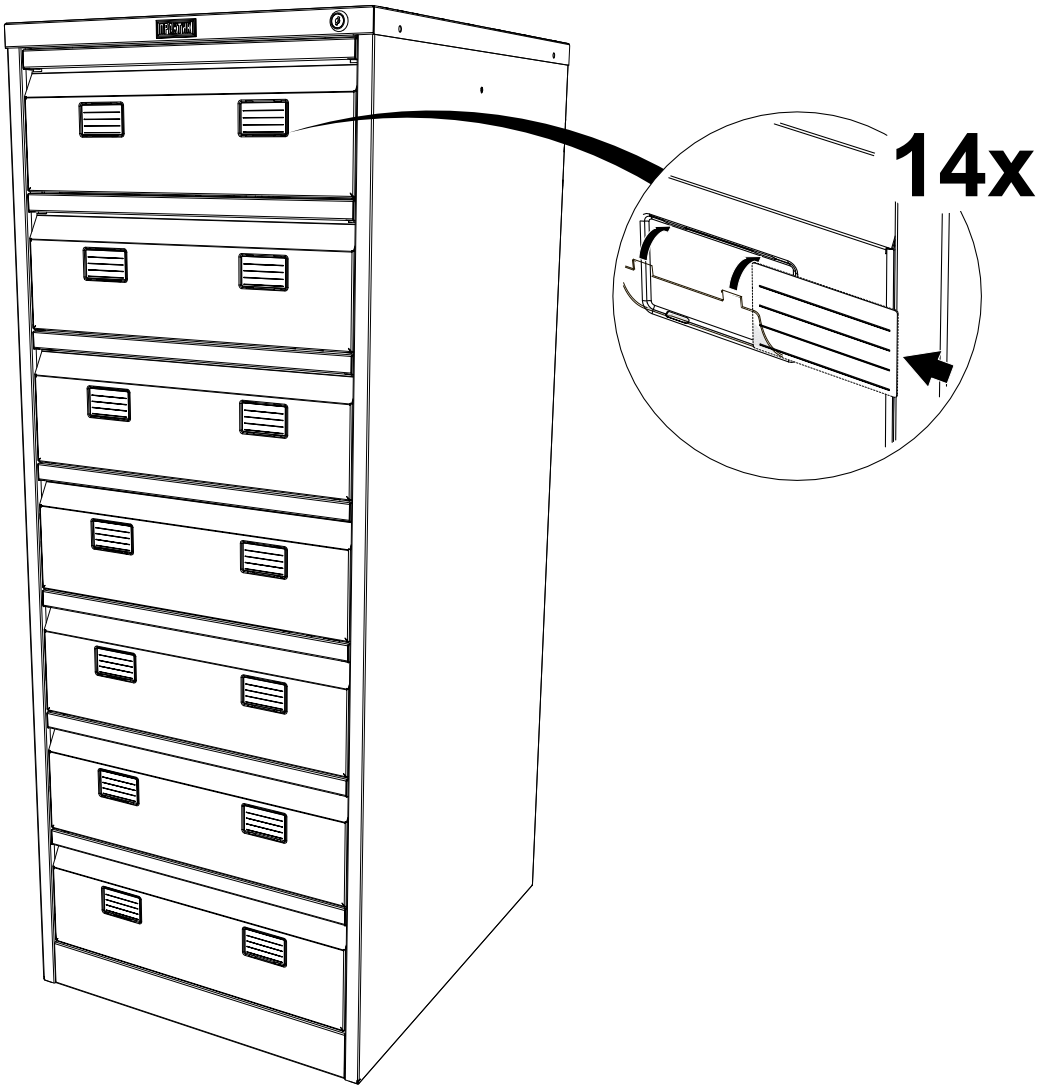

5. ОСОБЕННОСТИ ЭКСПЛУАТАЦИИ

Выдвигать ящики следует строго по одному.

Выдвинутый ящик блокирует выдвижение остальных ящиков. Принудительное выдвижение нескольких ящиков одновременно может привести к выходу из строя системы запирания и/или опрокидыванию картотеки.

Заполнение ящиков необходимо производить в последовательности: от нижнего к верхнему.

Для обеспечения плавного движения и продления срока службы направляющих рекомендуется равномерно распределять нагрузку по ящику.

Допустимая распределенная нагрузка на один ящик не более 30 кг.

6. ТЕХНИЧЕСКОЕ ОБСЛУЖИВАНИЕ И УХОД

Картотека может эксплуатироваться в помещениях при температуре окружающего воздуха от 1 до 40°С и относительной влажности не более 60%.

Картотеку устанавливают на ровную, горизонтальную поверхность для обеспечения свободного скольжения ящиков.

Рекомендуется каждые 6 месяцев смазывать трущиеся поверхности замка и салазок направляющих тонким слоем смазки.

7. ХРАНЕНИЕ, ТРАНСПОРТИРОВКА

Картотеки можно перевозить в упаковке изготовителя всеми видами крытого транспорта или в контейнерах.

Требования по хранению: в упаковке изготовителя, в сухом помещении.

8. ГАРАНТИЙНЫЕ ОБЯЗАТЕЛЬСТВА

Гарантийный срок эксплуатации картотеки - 1 год со дня продажи, а при отсутствии отметки о дате продажи – 1 год со дня изготовления товара.

Изготовитель не несёт ответственность за неисправность картотеки и не гарантирует безотказную работу изделия в случаях: нарушений рекомендаций по транспортировке, хранению, эксплуатации; проведения ремонта некомпетентными лицами; умышленной порчи.

Штамп службы качества _____

Дата изготовления _____

! Производитель оставляет за собой право вносить изменения, не ухудшая характеристики изделия, без уведомления потребителя.